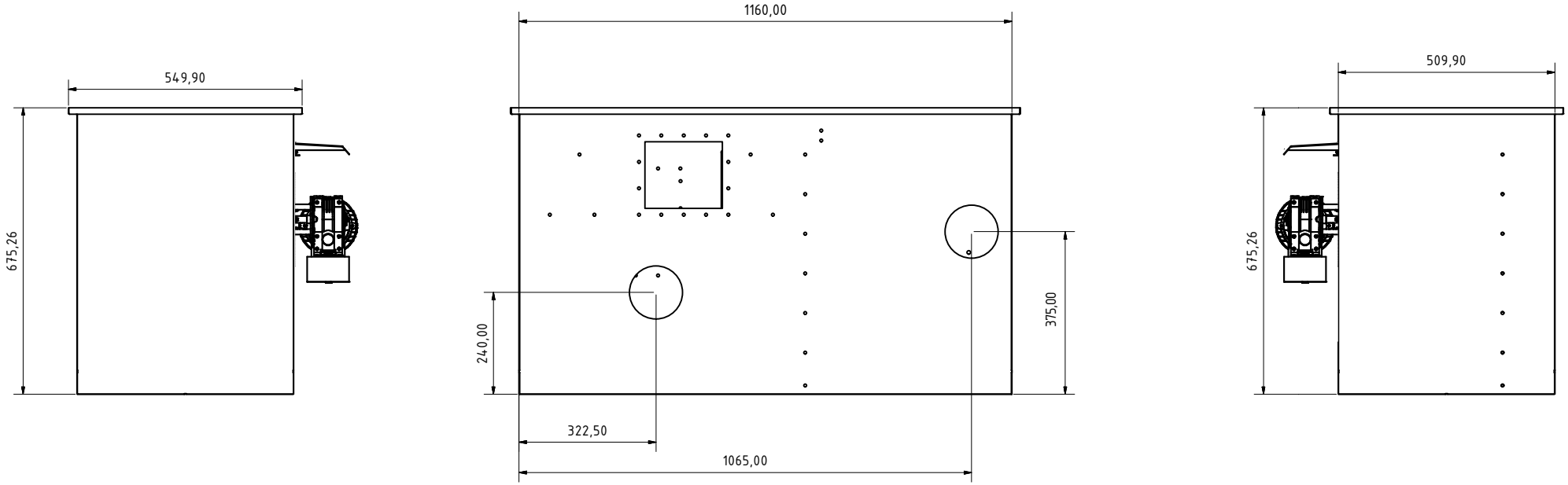


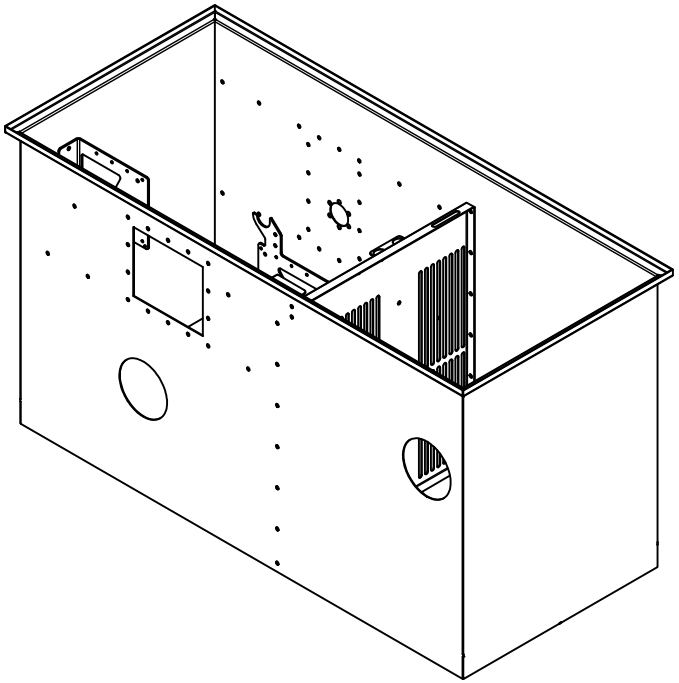

INAZUMA®
FILTERTECHNIK MADE IN GERMANY
Johannes Kurzweil GmbH | Eisackstraße 16 | DE-86165 Augsburg
(+49)821-7291972 | info@inazuma-online.com | www.inazuma-online.com

| | Datum | Name |
|---|---|---|
| Gezeichnet | 28.09.2020 | M.Schanz |
| Kontrolliert | | |
| Norm | | |

| Status | Änderungen | Datum | Name |
|---|---|---|---|

Werkstoff V4A

GT20 Biokompakt *katan*

Maßzeichnung

1

A2